МИНИСТЕРСТВО ОБРАЗОВАНИЯ И НАУКИ РЕСПУБЛИКИ БУРЯТИЯ
Государственное бюджетное профессиональное образовательное учреждение
«Авиационный техникум»
(ГБПОУ «Авиационный техникум»)

УТВЕРЖДАЮ
Директор ГБПОУ
«Авиационный техникум»
_____А.Ю. Налётов
«04» _____2018 г.

СОГЛАСОВАНО
Председатель РОО
«Совет директоров ПОО» РБ
_____О.В. Якимов
«03» _____2018 г.

П О Л О Ж Е Н И Е
о проведении республиканской олимпиады по инженерной графике среди студентов образовательных организаций среднего профессионального образования Республики Бурятия

2017/2018 учебный год

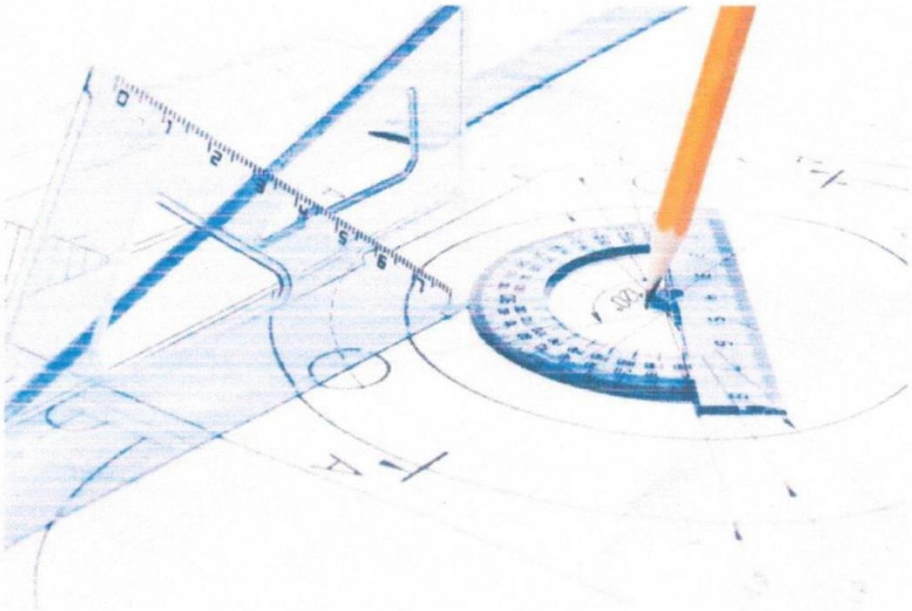

Улан-Удэ, 2018

1. ОБЩИЕ ПОЛОЖЕНИЯ

1.1. Настоящее Положение определяет статус, цели, задачи, порядок организации и проведения республиканской олимпиады по инженерной графике (далее – олимпиада).
1.2. Олимпиада проводится ГБПОУ «Авиационный техникум» при поддержке и в соответствии с планом работы Министерства образования и науки Республики Бурятия и РОО «Совет директоров ПОО» Республики Бурятия.
1.3. Олимпиада проводится среди студентов образовательных организаций среднего профессионального образования Республики Бурятия ((далее – ОО СПО РБ).

2. ЦЕЛИ И ЗАДАЧИ ОЛИМПИАДЫ

2.1. Цель проведения олимпиады – олимпиада проводится в целях выявления и стимулирования одаренных студентов, показавших высокий уровень подготовки и исключительные интеллектуальные способности в области инженерной графики.
2.2. Задачи олимпиады:
- развитие интереса к дисциплине «Инженерная графика»;
- выявление и развитие творческих способностей студентов;
- создание условий для интеллектуального роста обучающихся;
- повышение рейтинга (студентов) ОО СПО.

3. ОРГАНИЗАЦИЯ ОЛИМПИАДЫ

3.1. Олимпиада проводится 19 апреля 2018 г. на базе ГБПОУ «Авиационный техникум» по адресу г. Улан-Удэ, ул. Хоринская 1 «Г», здание ГБПОУ «Авиационный техникум»; проезд автобусами по маршрутам 3, 21, 23, 44, 51, 54 до остановки «Проходная авиационного завода».
3.2. Контроль за организацией и проведением олимпиады осуществляется Оргкомитетом во главе с руководителем НМР ГБПОУ “Авиационный техникум».
3.3. Оргкомитет согласовывает формы и порядок проведения олимпиады, формирует состав жюри.
3.4. Жюри оценивает работы участников, определяет победителей олимпиады. В соответствии с решением жюри по итогам олимпиады присуждаются I, II, III личные и командные места.
3.5. Регламент работы олимпиады:
- 09:00 – 09:30 – регистрация участников;
- 09:30 – 09:50 – открытие олимпиады;
- 09:50 – 10:00 – распределение участников по аудиториям;
- 10:00 – 13:00 – решение заданий олимпиады;
- 13:00 – 14:00 – обед;
- 14:00 – 15:00 – экскурсия по техникуму;
- 15:00 – 15:30 – награждение победителей олимпиады.
3.6. Олимпиада проводится в один тур и включает в себя выполнение чертежа, включающего следующие виды заданий:
А) задание на построение по двум заданным проекциям технической детали третьей проекции;
Б) задание на выполнение необходимых разрезов данной детали;
В) задание на образмеривание данной детали;
Г) задание на построение аксонометрической проекции детали с вырезом ¼ части.
3.7. На выполнение работы отводится 3 астрономических часа.
3.8. Максимальное количество баллов, которое может набрать участник за правильное выполнение работы – 30 баллов.
3.9. Работа участника олимпиады оценивается по следующим критериям:
- соблюдение линий чертежа – 3 балла;
- соблюдение чертежного шрифта – 3 балла;

- правильность простановки размеров – 3 балла;
- правильность выполнения разрезов – 5 баллов;
- правильность и эстетика выполнения штриховки в разрезах – 3 балла;
- правильность и эстетика выполнения штриховки в аксонометрии – 3 балла;
- правильность построений линий пересечения – 5 баллов;
- правильность построения детали в аксонометрии – 5 баллов.

4. УЧАСТНИКИ ОЛИМПИАДЫ

4.1. В олимпиаде принимают участие студенты ОО СПО.
4.2. Количество участников от одной образовательной организации составляет 2 человека.
4.3. Студенты образовательных организаций имеют право участвовать в олимпиаде по инженерной графике только один раз.
4.4. Количество и состав участников олимпиады утверждает оргкомитет.
4.5. Студенты принимающей образовательной организации (ГБПОУ «Авиационный техникум») в олимпиаде участия не принимают.
4.6. Победители определяются в личном и командном первенстве.

5. УСЛОВИЯ УЧАСТИЯ

5.1. Образовательные организации направляют заявку на участие по электронному адресу volotova@avia-college-uu.ru до 17 апреля 2018 г. По всем вопросам обращаться по телефону 8-951-622-11-81, контактное лицо - Волотова Елена Ивановна. Форма заявки в приложении № 1.
5.2. Участникам олимпиады для регистрации необходимы студенческий билет (или зачетная книжка) и паспорт.
5.3. Расходы на проезд и питание участников осуществляется за счет образовательных организаций, направляющих студентов на олимпиаду.

ПРИЛОЖЕНИЕ 1

ЗАЯВКА
на участие в республиканской олимпиаде по инженерной графике среди ОО СПО РБ

Наименование образовательной организации _____

Состав команды:

ФИО студента	Курс	Дата рождения	Паспортные данные

Руководитель команды_____

Контактные данные руководителя команды (телефон, факс, электронный адрес)

_____

Подпись руководителя образовательной организации, печать, дата.

МИНИСТЕРСТВО ОБРАЗОВАНИЯ И НАУКИ РЕСПУБЛИКИ БУРЯТИЯ
Государственное бюджетное профессиональное образовательное учреждение
«Авиационный техникум»

Протокол
проведения Республиканской Олимпиады
по дисциплине «Инженерная графика»
среди студентов образовательных организаций
среднего профессионального образования Республики Бурятия
от 20.04.2018 г.

Дата проведения Олимпиады: 19.04.2018 г.

Место проведения: ГБПОУ «Авиационный техникум», г. Улан-Удэ, ул. Хоринская 1 «Г».

Председатель жюри: Волотова Елена Ивановна – методист, преподаватель ГБПОУ «Авиационный техникум».

Члены жюри:

- Битуева Майя Игоревна – преподаватель ГБПОУ «Авиационный техникум»;
- Варфоломеева Светлана Викторовна – преподаватель ГБПОУ «Авиационный техникум».

В Олимпиаде приняли участие 11 команд и 22 участника:

№ п/п	ФИО участника	Образовательная организация
1.	Сюсин Сергей Николаевич	ГБПОУ «БРИТ»
2.	Сокуев Андрей Владимирович	
3.	Павлычева Юлия Михайловна	ГБПОУ «БКН»
4.	Бальчинова Гэрэлма Бабасановна	

№ п/п	ФИО участника	Образовательная организация
5.	Горшков Никита Алексеевич	ГБПОУ «ГЭТ»
6.	Колодин Дмитрий Викторович	
7.	Жимбеев Доржи Жаргалович	УУИЖТ ИрГУПС
8.	Залуцкая Гузель Вячеславовна	
9.	Колоколов Павел Павлович	ГБПОУ «БЛПК»
10.	Локтева Любовь Дмитриевна	
11.	Степанова Екатерина Сергеевна	ГБПОУ «БРПК»
12.	Войлошникова Ксения Сергеевна	
13.	Петросян Александра Николаевна	Технологический колледж ВСГУТУ
14.	Грехов Станислав Алексеевич	
15.	Дудакова Маргарита Вениаминовна	ГАПОУ РБ «БРТАТ» (Иволгинский филиал)
16.	Бадмаев Доржи Бэликтоевич	
17.	Рубцова Анастасия Викторовна	ГАПОУ РБ «ТСиГХ»
18.	Байнзурова Юмжана Эрдынжаповна	
19.	Смолин Дмитрий Андреевич	ГАПОУ РБ «РМТ» (Бичурский филиал)
20.	Усольцев Алексей Иванович	
21.	Рудина Елена Владимировна	ГБПОУ «БРТПП»
22.	Садыкова Ирина Сергеевна	

Руководители, подготовившие участников Олимпиады:

№ п/п	ФИО руководителя	Образовательная организация
1.	Иксанова Наталья Борисовна	ГБПОУ «БРИТ»
2.	Гладиссон Алефтина Геннадьевна	ГБПОУ «БКН»
3.	Князева Мария Владиславовна	ГБПОУ «ГЭТ»
4.	Афанасьева Людмила Логовна	УУИЖТ ИрГУПС
5.	Азутов Александр Валериевич	
6.	Притуляк Анна Павловна	ГБПОУ «БЛПК»
7.	Аюшеев Лубсан Николаевич	ГБПОУ «БРПК»
8.	Бубеев Иннокентий Трофимович	Технологический колледж ВСГУТУ
9.	Захаров Николай Андреевич	ГАПОУ РБ «БРТАТ» (Иволгинский филиал)
10.	Цыренжапова Галина Шойнхоровна	ГАПОУ РБ «ТСиГХ»
11.	Остапенко Владимир Николаевич	ГАПОУ РБ «РМТ» (Бичурский филиал)
12.	Шешукова Наталья Павловна	ГБПОУ «БРТПП»

Максимальное количество баллов – 30. Оценивание производилось по следующим критериям:

- соблюдение линий чертежа – 3 балла;
- соблюдение чертежного шрифта – 3 балла;
- правильность простановки размеров – 3 балла;
- правильность выполнения разрезов – 5 баллов;
- правильность и эстетика выполнения штриховки в разрезах – 3 балла;
- правильность и эстетика выполнения штриховки в аксонометрии – 3 балла;
- правильность построений линий пересечения – 5 баллов;
- правильность построения детали в аксонометрии – 5 баллов.

(Олимпиадное задание приведено в приложении 1, лист оценивания – в приложении 2).

Данные о количестве баллов, набранных участниками:

№ п/п	Ф.И.О. участника	Образовательная организация	Личные баллы	Место в личном первенстве	Командные баллы	Место в командном первенстве
1	Сюсин С.Н.	ГБПОУ «БРИТ»	15,8	11	40,65	3
2	Сокуев А.В.		24,85	2		
3	Павлычева Ю.М.	ГБПОУ «БКН»	13,3	12	35,6	4
4	Бальчинова Г.Б.		22,3	5		
5	Горшков Н.А.	ГБПОУ «ГЭТ»	12,35	14	33,2	6
6	Колодин Д.В.		20,85	6		
7	Жимбеев Д.Ж.	УУИЖТ ИрГУПС	26	1	50,05	1
8	Залуцкая Г.В.		24,05	3		
9	Колоколов П.П	ГБПОУ «БЛПК»	18,2	8	42,2	2
10	Локтева Л.Д.		24	4		
11	Степанова Е.С.	ГБПОУ «БРПК»	11,6	15	19,6	9
12	Войлошникова К.С.		8	17		
13	Петросян А.Н.	Технологический колледж ВСГУТУ	15,8	11	27,1	7
14	Грехов С.А.		11,3	16		
15	Дудакова М.В.	ГАПОУ РБ «БРТАТ» (Иволгинский филиал)	4,6	21	11,95	11
16	Бадмаев Д.Б.		7,35	18		
17	Рубцова А.В.	ГАПОУ РБ «ТСиГХ»	17,85	9	34,4	5
18	Байнзурова Ю.Э.		16,55	10		
19	Смолин Д.А.	ГАПОУ РБ «РМТ» (Бичурский филиал)	20,8	7	25,7	8
20	Усольцев А.И.		4,9	20		
21	Рудина Е.В.	ГБПОУ «БРТПП»	12,95	13	18,25	10
22	Садыкова И.С.		5,3	19		

Протокол с подписями жюри приведен в приложении 3.

Победители Олимпиады в личном первенстве:

1 место – Жимбеев Доржи Жаргалович (УУИЖТ ИрГУПС; подготовила преподаватель Афанасьева Л.Л.);

2 место – Сокуев Андрей Владимирович (ГБПОУ «БРИТ»; подготовила преподаватель Иксанова Н.Б.);

3 место – Залуцкая Гузель Вячеславовна (УУИЖТ ИрГУПС; подготовил преподаватель Азутов АВ.).

Победители Олимпиады в командном первенстве:

1 место – УУИЖТ ИрГУПС (подготовили преподаватели Афанасьева Л.Л., Азутов А.В.);

2 место – ГБПОУ «БЛПК» (подготовила преподаватель Притуляк А.П.);

3 место – ГБПОУ «БРИТ» (подготовила преподаватель Иксанова Н.Б.).

Приложение 1 – задание на Республиканскую Олимпиаду – на 1 листе.

Приложение 2 – оценочный лист членов жюри – на 3 листах.

Приложение 3 – протокол результатов Республиканской Олимпиады – на 1 листе.

Директор ГБПОУ
«Авиационный техникум» А.Ю. Налётов

Председатель жюри Е.И. Волотова

ПРИЛОЖЕНИЕ 1

Республиканская олимпиада по дисциплине «Инженерная графика»

Задание.

1) Выполнить три вида детали по двум заданным проекциям.

2) На главном виде чертежа детали соединить половину вида с половиной разреза.

3) Выполнить простановку размеров детали.

4) Построить аксонометрическую проекцию детали с вырезом одной четверти.

Примечание:

1) на выполнение задания отводится 3 астрономических часа

2) чертеж оформляется на формате А3 с заполнением необходимых граф основной надписи в соответствии с требованиями ЕСКД.

3) наименование детали – опора.

Материал детали – Сталь 45 ГОСТ 1050-88.

Масса детали – 0,35 кг.

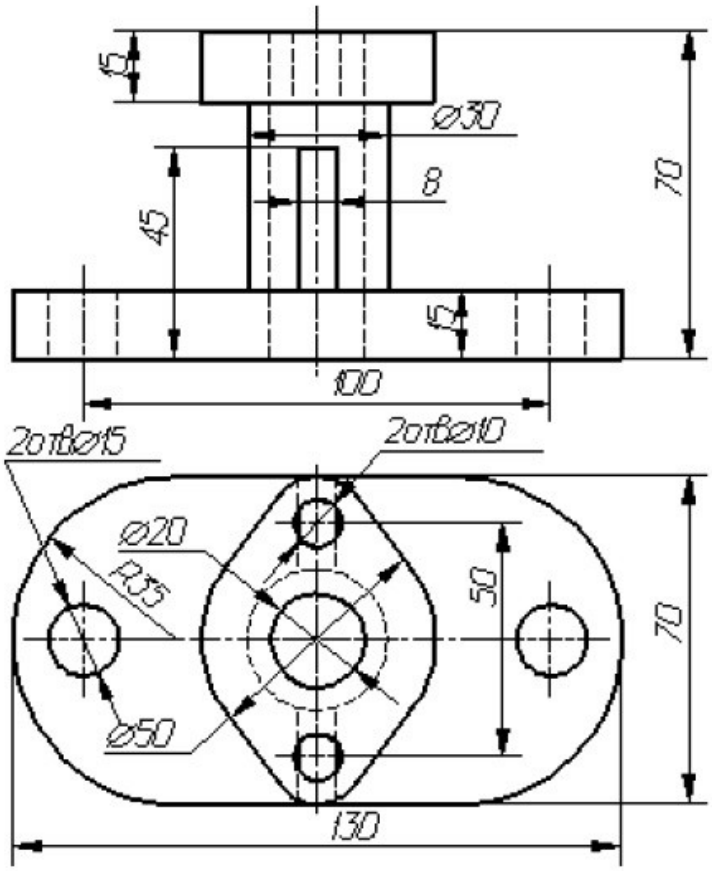

ПРИЛОЖЕНИЕ 2

Индивидуальный код участника_____

Время окончания работы_____

Республиканская олимпиада по дисциплине «Инженерная графика»

ОЦЕНОЧНЫЙ ЛИСТ ЧЛЕНОВ ЖЮРИ

№ п/п	Наименование критерия		Количество набранных балов	Максимально возможное количество баллов
1	**Соблюдение линий чертежа**			
1.1	Начертание основной сплошной толстой линии (контур)	*Наличие и соответствие*		**0,75**
		Частичное отсутствие, несоответствие		**0,3**
		Отсутствие		**0**
1.2	Начертание линий невидимого контура	*Наличие и соответствие*		**0,75**
		Частичное отсутствие, несоответствие		**0,3**
		Отсутствие		**0**
1.3	Начертание осевой линии	*Наличие и соответствие*		**0,75**
		Частичное отсутствие, несоответствие		**0,3**
		Отсутствие		**0**
1.4	Начертание сплошной тонкой линии (штриховка на разрезе, размерные)	*Наличие и соответствие*		**0,75**
		Частичное отсутствие, несоответствие		**0,3**
		Отсутствие		**0**
2	**Соблюдение шрифта чертежного**			
2.1	При заполнении основной надписи	*Соответствие высоты, наклона и начертания*		**1,5**
		Частичное соответствие высоты, наклона и начертания		**0,75**
		Несоответствие		**0**
2.2	При простановке размеров	*Соответствие высоты, наклона и начертания*		**1,5**
		Частичное соответствие высоты, наклона и начертания		**0,75**
		Несоответствие		**0**

№ п/п	Наименование критерия		Количество набранных балов	Максимально возможное количество баллов
3	**Правильность простановки размеров**			
3.1	Размеры	*Проставлены*		**1**
		Частично проставлены		**0,5**
		Не проставлены		**0**
3.2	Размерные линии	*Правильное нанесение размерных линий (7-10 мм от контура)*		**1**
		Частично верное нанесение размерных линий		**0,5**
		Неверное нанесение		**0**
3.3	Размерные стрелки	*Соответствуют*		**1**
		Не соответствуют		**0**
4	**Правильность выполнения разрезов**			
4.1	Соединение половины вида с половиной разреза	*Наличие и соответствие*		**2**
		Частичное несоответствие		**1**
		Отсутствие или несоответствие		**0**
4.2	Выполнение ¼ выреза в аксонометрии	*Наличие и соответствие*		**3**
		Частичное несоответствие		**1,5**
		Отсутствие или несоответствие		**0**
5	**Правильность и эстетика выполнения штриховки в разрезах**	*Штриховка выполнена правильно и эстетично (наклон штриховки, равное расстояние между линиями штриховки)*		**3**
		Частично верное или частично эстетичное выполнение штриховки		**1,5**
		Штриховка не выполнена		**0**

6	**Правильность и эстетика выполнения штриховки в аксонометрии**	*Штриховка выполнена правильно и эстетично (наклон штриховки, равное расстояние между линиями штриховки)*		**3**
		Частично верное или частично эстетичное выполнение штриховки		**1,5**
		Штриховка не выполнена		**0**
7	**Правильность построения линий пересечения**			
7.1	Построение вида слева	Полное соответствие		**2**
		Частичное соответствие		**1**
		Несоответствие		**0**
7.2	Пересечение ребра жесткости с цилиндрической частью	Полное соответствие		**2**
		Частичное соответствие		**1**
		Несоответствие		**0**
7.3	Построение ромбовидной верхней части детали на виде сверху	Полное соответствие		**1**
		Частичное соответствие		**0,5**
		Несоответствие		**0**
8	**Правильность построения детали в аксонометрии**			
8.1	Ромбовидная верхняя часть	Полное соответствие		**2**
		Частичное соответствие		**1**
		Несоответствие		**0**
8.2	Отверстия (5 отв.)	Полное соответствие		**1**
		Частичное соответствие		**0,5**
		Несоответствие		**0**
8.3	Основание	Полное соответствие		**1**
		Частичное соответствие		**0,5**
		Несоответствие		**0**
8.4	Ребро жесткости	Полное соответствие		**1**
		Частичное соответствие		**0,5**
		Несоответствие		**0**
		ИТОГО:		

ПРИЛОЖЕНИЕ 3

ПРОТОКОЛ РЕЗУЛЬТАТОВ РЕСПУБЛИКАНСКОЙ ОЛИМПИАДЫ ПО ДИСЦИПЛИНЕ «ИНЖЕНЕРНАЯ ГРАФИКА» 19.04.2018 г.

№	ФИО участника	ОО	баллы	место	Ком.баллы	Ком.место	Шифр
1.	Сюсин Сергей Николаевич	БРИТ	15,8	11	40,65	3	541527
2.	Сокуев Андрей Владимирович		24,85	2			602124
3.	Павлычева Юлия Михайловна	БКН	13,3	12	35,6	4	551797
4.	Бальчинова Гэрэлма Бабасановна		22,3	5			392720
5.	Горшков Никита Алексеевич	ГЭТ	12,35	14	33,2	6	584700
6.	Колодин Дмитрий Викторович		20,85	6			557904
7.	Жимбеев Доржи Жаргалович	УУИЖТ	26	1	50,5	1	601265
8.	Залуцкая Гузель Вячеславовна		24,05	3			156235
9.	Колоколов Павел Павлович	БЛПК	18,2	8	42,2	2	200633
10	Локтева Любовь Дмитриевна		24	4			350349
11	Степанова Екатерина Сергеевна	БРПК	11,6	15	19,6	9	523052
12	Войлошникова Ксения Сергеевна		8	17			605588
13	Петросян Александра Николаевна	ВСГУТУ	15,8	11	27,1	7	509653
14	Грехов Станислав Алексеевич		11,3	16			562868
15	Дудакова Маргарита Вениаминовна	БРТАТ	4,6	21	11,95	11	724901
16	Бадмаев Доржи Бэликтоевич		7,35	18			516326
17	Рубцова Анастасия Викторовна	ТСиГХ	17,85	9	34,4	5	544345
18	Байнзурова Юмжана Эрдынжаповна		16,55	10			597741
19	Смолин Дмитрий Андреевич	РМТ	20,8	7	25,7	8	665527
20	Усольцев Алексей Иванович		4,9	20			595781
21	Рудина Елена Владимировна	БРТПП	12,95	13	18,25	10	722402
22	Садыкова Ирина Сергеевна		5,3	19			489131

Члены Жюри: Волотова Е.И._____ **Битуева М.И.**_____ **Варфоломеева С.В.**_____